男子シングルス(8)

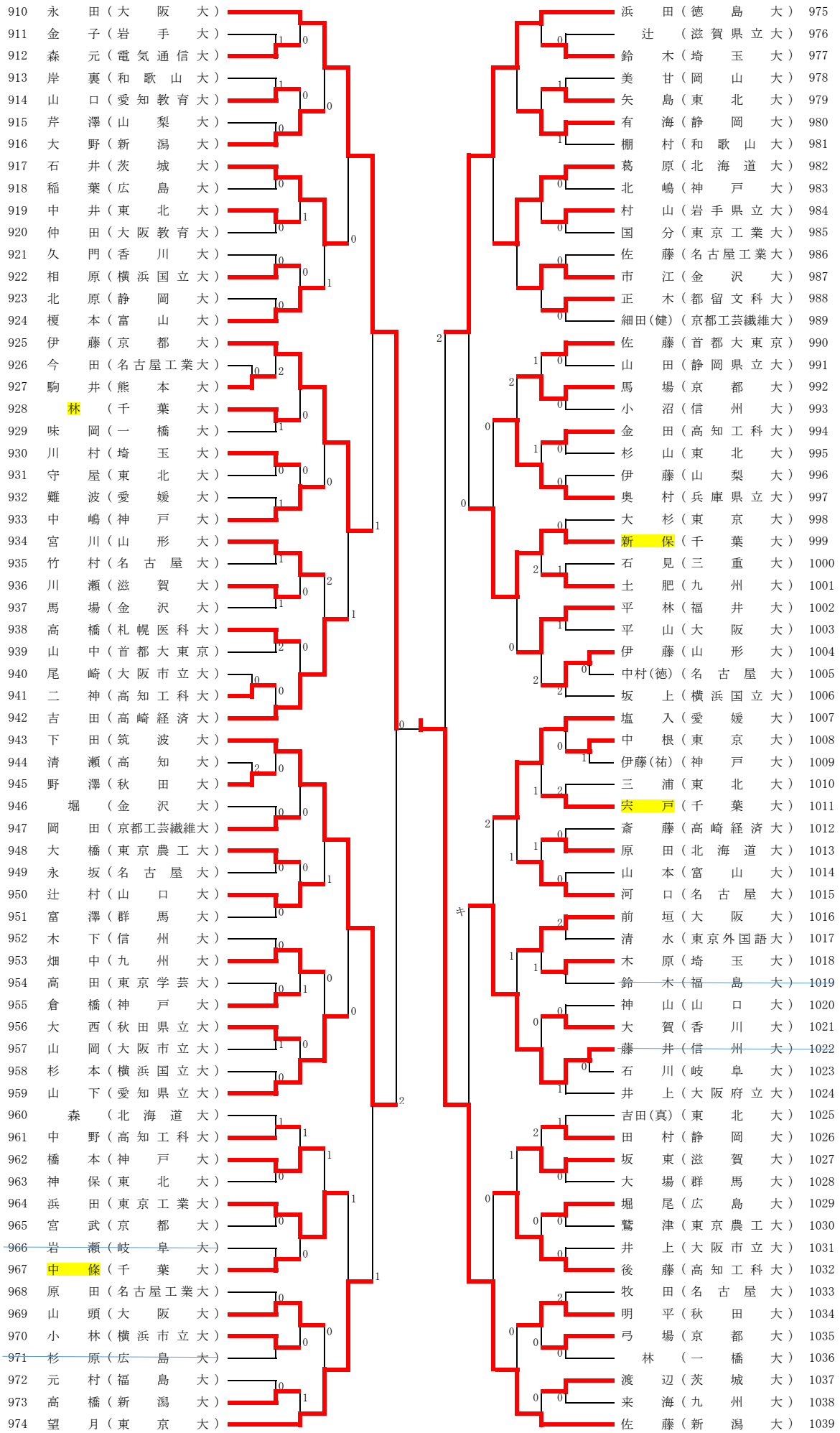
910 永田（大阪大）
911 金子（岩手大）
912 森元（電気通信大）
913 岸裏（和歌山大）
914 山口（愛知教育大）
915 芹澤（山梨大）
916 大野（新潟大）
917 石井（茨城大）
918 稲葉（広島大）
919 中井（東北大）
920 仲田（大阪教育大）
921 久門（香川大）
922 相原（横浜国立大）
923 北原（静岡大）
924 榎本（富山大）
925 伊藤（京都大）
926 今田（名古屋工業大）
927 駒井（熊本大）
928 林（千葉大）
929 味岡（一橋大）
930 川村（埼玉大）
931 守屋（東北大）
932 難波（愛媛大）
933 中嶋（神戸大）
934 宮川（山形大）
935 竹村（名古屋大）
936 川瀬（滋賀大）
937 馬場（金沢大）
938 高橋（札幌医科大）
939 山中（首都大東京）
940 尾崎（大阪市立大）
941 二神（高知工科大）
942 吉田（高崎経済大）
943 下田（筑波大）
944 清瀬（高知大）
945 野澤（秋田大）
946 堀（金沢大）
947 岡田（京都工芸繊維大）
948 大橋（東京農工大）
949 永坂（名古屋大）
950 辻村（山口大）
951 富澤（群馬大）
952 木下（信州大）
953 畑中（九州大）
954 高田（東京学芸大）
955 倉橋（神戸大）
956 大西（秋田県立大）
957 山岡（大阪市立大）
958 杉本（横浜国立大）
959 山下（愛知県立大）
960 森（北海道大）
961 中野（高知工科大）
962 橋本（神戸大）
963 神保（東北大）
964 浜田（東京工業大）
965 宮武（京都大）
966 岩瀬（岐阜大）
967 中條（千葉大）
968 原田（名古屋工業大）
969 山頭（大阪大）
970 小林（横浜市立大）
971 杉原（広島大）
972 元村（福島大）
973 高橋（新潟大）
974 望月（東京大）
975 浜田（徳島大）
976 辻（滋賀県立大）
977 鈴木（埼玉大）
978 美甘（岡山大）
979 矢島（東北大）
980 有海（静岡大）
981 棚村（和歌山大）
982 葛原（北海道大）
983 北嶋（神戸大）
984 村山（岩手県立大）
985 国分（東京工業大）
986 佐藤（名古屋工業大）
987 市江（金沢大）
988 正木（都留文科大）
989 細田(健)（京都工芸繊維大）
990 佐藤（首都大東京）
991 山田（静岡県立大）
992 馬場（京都大）
993 小沼（信州大）
994 金田（高知工科大）
995 杉山（東北大）
996 伊藤（山梨大）
997 奥村（兵庫県立大）
998 大杉（東京大）
999 新保（千葉大）
1000 石見（三重大）
1001 土肥（九州大）
1002 平林（福井大）
1003 平山（大阪大）
1004 伊藤（山形大）
1005 中村(徳)（名古屋大）
1006 坂上（横浜国立大）
1007 塩入（愛媛大）
1008 中根（東京大）
1009 伊藤(祐)（神戸大）
1010 三浦（東北大）
1011 宍戸（千葉大）
1012 斎藤（高崎経済大）
1013 原田（北海道大）
1014 山本（富山大）
1015 河口（名古屋大）
1016 前垣（大阪大）
1017 清水（東京外国語大）
1018 木原（埼玉大）
1019 鈴木（福島大）
1020 神山（山口大）
1021 大賀（香川大）
1022 藤井（信州大）
1023 石川（岐阜大）
1024 井上（大阪府立大）
1025 吉田(真)（東北大）
1026 田村（静岡大）
1027 坂東（滋賀大）
1028 大場（群馬大）
1029 堀尾（広島大）
1030 鷲津（東京農工大）
1031 井上（大阪市立大）
1032 後藤（高知工科大）
1033 牧田（名古屋大）
1034 明平（秋田大）
1035 弓場（京都大）
1036 林（一橋大）
1037 渡辺（茨城大）
1038 来海（九州大）
1039 佐藤（新潟大）